PEFRA ELEKTROWÄRMETECHNIK

PEFRA Elektrowärmetechnik Datenblatt

Artikelnummer: 3028

Bezeichnung: Raumthermostat RTR-5510uw

Technische Daten:

Typ	Raumthermostat
Bauform	Unterputz
Serie	RTR
Betriebsspannung	230V ~ 50Hz
max. Schaltstrom	Klemme Heizen 10mA...10 (4) A
Schaltleistung	Klemme Heizen 2200 W
Kontaktausführung	Öffner
Regelfunktion	Heizen
Schalttemperaturdifferenz	ca. 0,5K
Temperaturbereich	5 ... 30°C
Temperaturabsenkung	ca. 4K
Max. rel. Raumfeuchte	max. 95%, nicht kondensierend
Elektrischer Anschluss	Steckklemmen
Montage/Befestigung	Schraubbefestigung
Schutzklasse	II
Schutzart	IP20
Bemessungsstoßspannung	4kV
Verschmutzungsgrad	2
Temp. Kegeldruckprüfung	75 ± 2 °C
Schaltelement	Bimetallkontakt
Fühler	Bimetall (intern)
Hersteller	Halmburger GmbH
Farbe	aktivweiß glanz RAL 9016

Produktbild:

MADE IN GERMANY

Schaltbild:

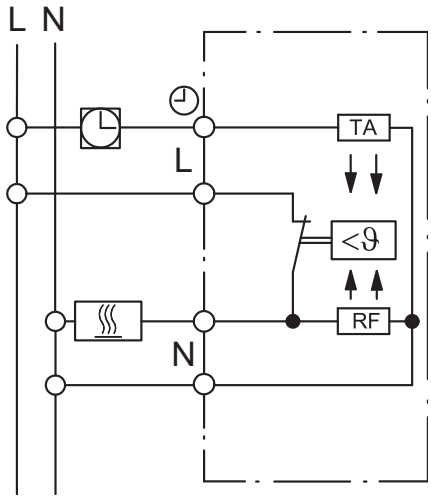

L = Außenleiter
N = Neutralleiter
= Anschluss für Uhrensignal zurTemperaturabsenkung
= Lastanschluss Heizen
RF = Widerstand für thermische Rückführung
TA = Widerstand für Temperaturabsenkung, z.B. nachts

Merkmale:

- Zentralscheibe 55x55 mm passend für Schalterrahmen Legrand SEANO und SEANO+ ultraweiß glänzend
- Öffnerkontakt mit thermischer Rückführung
- VDE-geprüft
- Made in Germany
- 5 Jahre Herstellergarantie

DEU: Tel.: 08582/9798-0 | e-Mail: vertrieb@pefra-regeltechnik.de | Fax: 08582/979829 | Online-Shop: www.pefra-regeltechnik.de

Stand: 01.10.2024